Beckenrandsteine

Eintauchen, abschalten, sich wohlfühlen – Verleihen Sie Ihrem Pool den perfekten Rahmen.

Vom Minipool bis zur großzügig angelegten Wellnessanlage – ob rund, oval, rechteckig oder mehr – alles möglich mit einer **großen Auswahl an Radienelementen** sowie weiteren Elementen. Eine ganzheitliche Gestaltung des gesamten Poolbereichs gelingt mit den **passenden Terrassenplatten**.

Margo, Perlgrau

Margo

Aquitaine

Solum

Licia

Festina

CAD Service

Mit dem modernen CAD-Gestaltungsservice bietet Ihnen WESERWABEN® die kostenlose Visualisierung Ihres Projektes mit hilfreichen Informationen zum späteren Aufbau an.

Mit der geflammten Oberflächenoptik der soliden Margo Beckenrandsteine entsteht durch einen raffinierten Strukturmix ein aufregend moderner und gleichermaßen natürlicher Look für Ihren Pool. Für nahtlose Übergänge vom Pool zum Liegebereich umfasst die Serie passende Anschlussplatten.

Margo, Perlgrau geflammt

Margo flach (Wetcast)		
Element, gerade	49,5 x 31,0 x 3,2 cm	Art. 173100
Element, Ecke 90°	49,5/49,5 x 31,0 x 3,2 cm	Art. 173102
Element, Außenecke 90°	49,5/49,5 x 31,0 x 3,2 cm	Art. 173103
Element, Innenrundung	R160: 49,0 x 31,0 x 3,2 cm	Art. 173116
Element, Innenrundung	R208: 50,0 x 31,0 x 3,2 cm	Art. 173128
Element, Innenrundung	R300: 50,0 x 31,0 x 3,2 cm	Art. 173130
Element, Innenrundung	R350: 50,0 x 31,0 x 3,2 cm	Art. 173135
Element, Innenrundung	R400: 50,0 x 31,0 x 3,2 cm	Art. 173140
Anschlussplatte	49,5 x 49,5 x 3,2 cm	Art. 173162

Die in stillem Perlgrau gehaltenen Margo Beckenrandsteine sind das dunkle Pendant zur Serie Solum und Aquitaine. Die Serie umfasst eine Vielzahl von Elementen für elegante Pool-Gestaltungen in verschiedenen Formen, sowie eine entsprechende Anschlussplatte.

Margo, Perlgrau

Margo flach (Wetcast)		
Element, gerade	49,5 x 31,0 x 3,2 cm	Art. 170100
Element, Innenwinkel	49,5/49,5 x 31,0 x 3,2 cm	Art. 170101
Element, Ecke 90°	49,5/49,5 x 31,0 x 3,2 cm	Art. 170102
Element, Außenecke 90°	49,5/49,5 x 31,0 x 3,2 cm	Art. 170103
Element, Innenrundung NEU	R 50: 63,5 x 31,0 x 3,2 cm	Art. 170105
Element, Innenrundung	R100: 50,0 x 31,0 x 3,2 cm	Art. 170110
Element, Innenrundung	R120: 50,0 x 31,0 x 3,2 cm	Art. 170112
Element, Innenrundung	R150: 48,0 x 31,0 x 3,2 cm	Art. 170115
Element, Innenrundung	R160: 49,0 x 31,0 x 3,2 cm	Art. 170116
Element, Innenrundung	R175: 50,0 x 31,0 x 3,2 cm	Art. 170117
Element, Innenrundung	R200: 50,0 x 31,0 x 3,2 cm	Art. 170120
Element, Innenrundung	R208: 50,0 x 31,0 x 3,2 cm	Art. 170128
Element, Innenrundung	R250: 50,0 x 31,0 x 3,2 cm	Art. 170125
Element, Innenrundung	R300: 50,0 x 31,0 x 3,2 cm	Art. 170130
Element, Innenrundung	R350: 50,0 x 31,0 x 3,2 cm	Art. 170135
Element, Innenrundung	R400: 50,0 x 31,0 x 3,2 cm	Art. 170140
Element, römische Treppe (rechts und links)	35,0 x 35,0 x 3,2 cm	Art. 170160, 170161
Anschlussplatte	49,5 x 49,5 x 3,2 cm	Art. 170162

Aquitaine gewölbt (Wetcast)		
Element, gerade	49,5 x 33,0 x 3,2-6,5 cm	Art. 171200
Element, Innenwinkel	49,5/49,5 x 33,0 x 3,2-6,5 cm	Art. 171201
Element, Innenrundung	R100: 45,0 x 33,0 x 3,2-6,5 cm	Art. 171210
Element, Innenrundung	R122: 47,0 x 33,0 x 3,2-6,5 cm	Art. 171212
Element, Innenrundung	R150: 49,0 x 33,0 x 3,2-6,5 cm	Art. 171215
Element, Innenrundung	R160: 49,0 x 33,0 x 3,2-6,5 cm	Art. 171216
Element, Innenrundung	R175: 49,0 x 33,0 x 3,2-6,5 cm	Art. 171217
Element, Innenrundung	R200: 50,0 x 33,0 x 3,2-6,5 cm	Art. 171220
Element, Innenrundung	R225: 50,0 x 33,0 x 3,2-6,5 cm	Art. 171222
Element, Innenrundung	R250: 50,0 x 33,0 x 3,2-6,5 cm	Art. 171225
Element, römische Treppe (rechts und links)	47,0 x 33,0 x 3,2-6,5 cm	Art. 171260, 171261

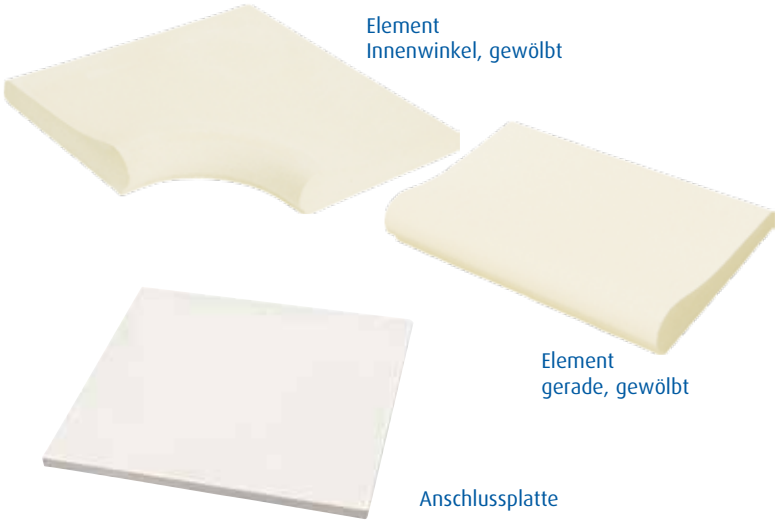

Aquitaine flach (Wetcast)		
Element, gerade	49,5 x 31,0 x 3,2 cm	Art. 171100
Element, Innenwinkel	49,5/49,5 x 31,0 x 3,2 cm	Art. 171101
Element, Ecke 90°	49,5/49,5 x 31,0 x 3,2 cm	Art. 171102
Element, Außenecke 90°	49,5/49,5 x 31,0 x 3,2 cm	Art. 171103
Element, Innenrundung NEU	R50: 63,5 x 31,0 x 3,2 cm	Art. 171105
Element, Innenrundung	R100: 50,0 x 31,0 x 3,2 cm	Art. 171110
Element, Innenrundung	R120: 50,0 x 31,0 x 3,2 cm	Art. 171112
Element, Innenrundung	R150: 48,0 x 31,0 x 3,2 cm	Art. 171115
Element, Innenrundung	R160: 49,0 x 31,0 x 3,2 cm	Art. 171116
Element, Innenrundung	R175: 50,0 x 31,0 x 3,2 cm	Art. 171117
Element, Innenrundung	R200: 50,0 x 31,0 x 3,2 cm	Art. 171120
Element, Innenrundung	R208: 50,0 x 31,0 x 3,2 cm	Art. 171128
Element, Innenrundung	R250: 50,0 x 31,0 x 3,2 cm	Art. 171125
Element, Innenrundung	R300: 50,0 x 31,0 x 3,2 cm	Art. 171130
Element, Innenrundung	R350: 50,0 x 31,0 x 3,2 cm	Art. 171135
Element, Innenrundung	R400: 50,0 x 31,0 x 3,2 cm	Art. 171140
Element, römische Treppe (rechts und links)	35,0 x 35,0 x 3,2 cm	Art. 171160, 171161
Anschlussplatte	49,5 x 49,5 x 3,2 cm	Art. 171162

Aquitaine, Betonweiß

Die in Betonweiß strahlenden Aquitaine-Elemente erinnern an feinen Granitstein. Sie wirken mit einladender Eleganz auf den Betrachter und verleihen jedem Garten eine besondere Ästhetik. Mit den passenden Anschlussplatten wird auch der umgebende Liegebereich harmonisch in das Gesamtbild integriert.

WÄHLEN SIE AUS EINER GROSSEN AUSWAHL AN RADIEN!

Im Einsatz als Poolumrandung oder dekorative Einfassung vermitteln die im Farbton Champagne gehaltenen Solum Beckenrandsteine ein mediterranes Urlaubsflair. In Kombination mit den Solum-Terrassenplatten ergeben sie ein stilvolles Gesamtbild. Ebenso passen Ton-in-Ton-Kombinationen mit den hellen Opus-Terrassenplatten, Einfassungssteinen und Blockstufen oder auch mit anderen Belägen.

Solum, Champagne

Solum flach (Wetcast)		
Element, gerade	49,5 x 31,0 x 3,2 cm	Art. 172100
Element, Innenwinkel	49,5/49,5 x 31,0 x 3,2 cm	Art. 172101
Element, Ecke 90°	49,5/49,5 x 31,0 x 3,2 cm	Art. 172102
Element, Außenecke 90°	49,5/49,5 x 31,0 x 3,2 cm	Art. 172103
Element, Innenrundung NEU	R50: 63,5 x 31,0 x 3,2 cm	Art. 172105
Element, Innenrundung	R100: 50,0 x 31,0 x 3,2 cm	Art. 172110
Element, Innenrundung	R120: 50,0 x 31,0 x 3,2 cm	Art. 172112
Element, Innenrundung	R150: 48,0 x 31,0 x 3,2 cm	Art. 172115
Element, Innenrundung	R160: 49,0 x 31,0 x 3,2 cm	Art. 172116
Element, Innenrundung	R175: 50,0 x 31,0 x 3,2 cm	Art. 172117
Element, Innenrundung	R200: 50,0 x 31,0 x 3,2 cm	Art. 172120
Element, Innenrundung	R208: 50,0 x 31,0 x 3,2 cm	Art. 172128
Element, Innenrundung	R250: 50,0 x 31,0 x 3,2 cm	Art. 172125
Element, Innenrundung	R300: 50,0 x 31,0 x 3,2 cm	Art. 172130
Element, Innenrundung	R350: 50,0 x 31,0 x 3,2 cm	Art. 172135
Element, Innenrundung	R400: 50,0 x 31,0 x 3,2 cm	Art. 172140
Element, römische Treppe (rechts und links)	35,0 x 35,0 x 3,2 cm	Art. 172160, 172161
Anschlussplatte*	49,5 x 49,5 x 3,2 cm	Art. 131011

* Die Anschlussplatte Solum ist werkseitig versiegelt.

Element Innenrundung, flach

Element röm. Treppe, flach

Anschlussplatte*

NEU

Element Innenrundung R50, fach

Element Innenrundung, gewölbt

Element Innenwinkel, gewölbt

Element gerade, gewölbt

Solum gewölbt (Wetcast)		
Element, gerade	49,5 x 33,0 x 3,2-6,5 cm	Art. 172200
Element, Innenwinkel	49,5/49,5 x 33,0 x 3,2-6,5 cm	Art. 172201
Element, Innenrundung	R100: 45,0 x 33,0 x 3,2-6,5 cm	Art. 172210
Element, Innenrundung	R122: 47,0 x 33,0 x 3,2-6,5 cm	Art. 172212
Element, Innenrundung	R150: 49,0 x 33,0 x 3,2-6,5 cm	Art. 172215
Element, Innenrundung	R160: 49,0 x 33,0 x 3,2-6,5 cm	Art. 172216
Element, Innenrundung	R175: 49,0 x 33,0 x 3,2-6,5 cm	Art. 172217
Element, Innenrundung	R200: 50,0 x 33,0 x 3,2-6,5 cm	Art. 172220
Element, Innenrundung	R225: 50,0 x 33,0 x 3,2-6,5 cm	Art. 172222
Element, Innenrundung	R250: 50,0 x 33,0 x 3,2-6,5 cm	Art. 172225
Element, römische Treppe (rechts und links)	47,0 x 33,0 x 3,2-6,5 cm	Art. 172260, 172261

Licia flach (Wetcast) werkseitig versiegelt		
Element, gerade	74,7 x 31,0 x 3,5 cm	Art. 162100
Element, Innenwinkel R15	49,6/49,6 x 31,0 x 3,5 cm	Art. 162101
Element, Innenwinkel R20	49,6/49,6 x 31,0 x 3,5 cm	Art. 162104
Element Innenwinkel R50 NEU	63,5 x 31,0 x 3,5 cm	Art. 162105
Element, Ecke 90°	49,6/49,6 x 31,0 x 3,5 cm	Art. 162102
Element, Außenecke 90°	49,6/49,6 x 31,0 x 3,5 cm	Art. 162103
Anschlussplatte	49,6 x 49,6 x 3,5 cm	Art. 162162

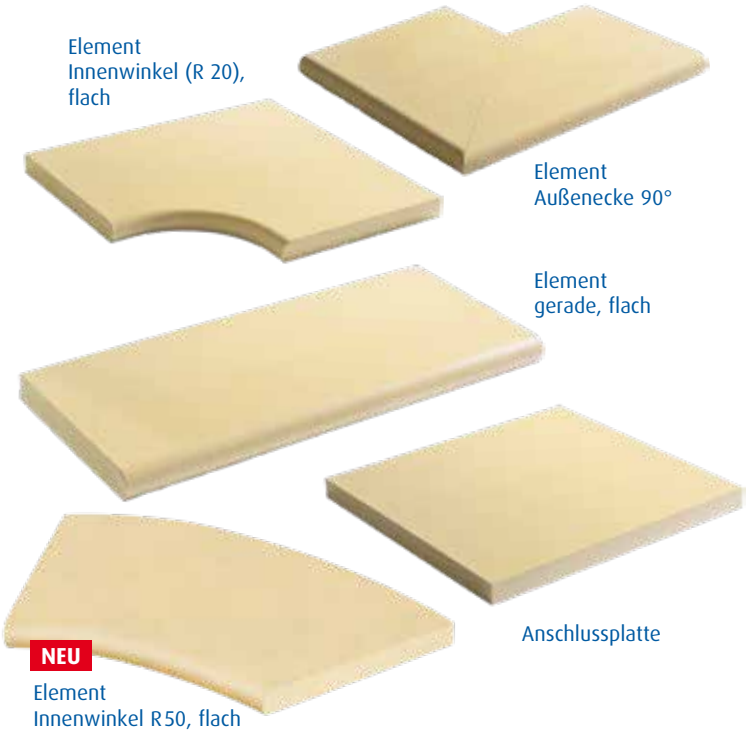

Licia, Champagne

Licia, der Beckenrandstein im angesagten Long-Format versprüht jugendlichen Charme. Zur Gestaltung eckiger Pools stehen zwei unterschiedlich große Innenwinkel zur Auswahl. Damit erhält jede Poolgröße die optisch passende Ecke. Die feinsandige Oberflächenoptik im Farbton Champagne lädt ein zu ausgedehnten Sonnenbädern – auf der mit Licia-Anschlusssteinen verlegten Terrasse.

IN DREI AUSDRUCKS-STARKEN DESIGN-FARBEN!

Modern und dabei mit einem Hauch Tradition versehen – das ist Keramik. Ein beständiges und vielfältiges Material, das im gesamten Wohnbereich ein Comeback erlebt. Vom Geschirr über die Bodenfliese, jetzt auch erweiterbar bis zur charmanten Umrandung des Pools und der angrenzenden Bade-Terrasse. Der Keramik-Stein Festina® punktet zudem mit Pflegeleichtigkeit, Haltbarkeit und einfacher Verlegung.

Festina® (Keramik)

Element, gerade
Crème-Beige meliert

Element, gerade
Anthrazit-Weiß meliert

Element, gerade
Silbergrau

NEU

Anschlussplatte,
Crème-Beige meliert,
Anthrazit-Weiß meliert
oder Silbergrau

NEU

Festina® flach (Keramik)		
Terrassenplatte, Crème-Beige meliert (verpackt zu 2 Stück)	80,0 x 40,0 x 2,0	Art. 312162
Beckenrandstein, flach, Crème-Beige meliert	80,0 x 40,0 x 2,0	Art. 312100
Terrassenplatte, Anthrazit-Weiß meliert (verpackt zu 2 Stück)	80,0 x 40,0 x 2,0	Art. 310162
Beckenrandstein, flach, Anthrazit-Weiß meliert	80,0 x 40,0 x 2,0	Art. 310100
Terrassenplatte, Silbergrau (verpackt zu 2 Stück)	80,0 x 40,0 x 2,0	Art. 311162
Beckenrandstein, flach, Silbergrau	80,0 x 40,0 x 2,0	Art. 311100

L-Profil als Sonderanfertigung auf Anfrage möglich.

CAD Service

CAD-Gestaltungsservice

Mit dem modernen CAD-Gestaltungsservice bietet Ihnen WESERWABEN® die **Visualisierung Ihres Projektes mit hilfreichen Informationen zum späteren Aufbau** an.

Über einen Baustoff-Fachhändler in Ihrer Nähe bekommen Sie die Unterlagen inkl. einem detaillierten Angebot automatisch zugeschickt und erhalten damit gleichzeitig die richtige Bezugsquelle für Ihre Materialbeschaffung.

Diesen Service bieten wir Ihnen für die Produktgruppen Mauersysteme und Beckenrandsteine an.

Gratis für Sie. Und ganz einfach:

Sie erstellen eine Handskizze mit Angaben zu Länge, Höhe, System, Farbe und Oberfläche.

Wir erstellen aus Ihren Angaben eine CAD-Zeichnung und Stücklisten.

Sie erhalten ein detailliertes Angebot über Ihren Händler.

Weitere wichtige Infos erhalten Sie auf www.weserwaben.de

Beckenrandsteine (Wetcast)

Verlegung, Verfugung und Pflege auf Betonuntergründen

Allgemeine Hinweise
Diese Verlege- und Verfugungsanleitung gilt für das Verlegen und Verfugen nicht befahrener und nicht ständig mit Wasser beaufschlagter bzw. im direkten Wasserkontakt stehender (z. B. Überlauf hinter den Elementen) WESERWABEN®-Beckenrandsteine der Serien Solum, Aquitaine, Margo und Licia.

Die hellen WESERWABEN®-Beckenrandsteine werden aus Weißzement und die dunklen Beckenrandsteine aus Grauzement mit natürlichen Zuschlagstoffen in einem besonderen Produktionsverfahren (Wetcast) hergestellt. Dieses Verfahren sorgt für eine unverwechselbare Optik mit einer gleichbleibenden hohen Qualität. Geringfügige Farbabweichungen zwischen den einzelnen Elementen können jedoch auftreten. Für ein harmonisches Verlegebild empfehlen wir, den Inhalt mehrerer Paletten gleichzeitig zu verwenden und bei der Verlegung zu mischen.

Prüfen Sie beim Eingang der Ware bzw. vor deren Verlegung den einwandfreien Zustand und die Beschaffenheit der Produkte. Reklamationen hinsichtlich bereits verlegter oder eingebauter Ware können nicht anerkannt werden.

Verlegung der WESERWABEN®-Beckenrandsteine Solum, Aquitaine, Margo und Licia
Die Beckenrandsteine werden auf Betonuntergründen verlegt, deren Auflagefläche breit genug sein muss, um jegliches „Kippeln" auszuschließen. Vor dem Verlegen der Elemente muss der Betonuntergrund ausreichend erhärtet und die wesentlichen Schwindungen abgeschlossen sein. Dies ist in der Regel mindestens ca. ein Monat nach dem Erstellen des Untergrundes der Fall. Die Verlegung der Platten kann entweder im Klebeverfahren oder frisch in frisch in den Bettungsmörtel erfolgen. Vor Verlegung ist die Unterseite der Platten mit einer Drahtbürste aufzurauen, um die Haftung zu erhöhen.

Nach entsprechender Erhärtung des Betons werden die WESERWABEN®-Beckenrandsteine im „Klebeverfahren" mittels geeigneter, kunststoffmodifizierter Mittelbett-Flexkleber (z. B. WESER Uniflex-Kleber) verlegt. Dabei sind die Verarbeitungsrichtlinien des Kleberherstellers zu berücksichtigen und einzuhalten. Eine mittlere Bettungsdichte von ca. 10 bis 15 mm ist jedoch einzuplanen, falls der Untergrund größere Unebenheiten aufweisen sollte.

Alternativ zum Klebeverfahren können die Beckenrandsteine auf einem ca. 3 cm dicken, erdfeuchten Mörtelbett (ca. 250 kg Zement/1 m³ Sand, Typ 0/5 z. B. SAKRET Trassnatursteinverlegemörtel TNV (SSM)) mit ca. 2 % (= ca. 2 cm/m) Gefälle zum außen angrenzenden Belag verlegt werden. Um eine optimale Verbundwirkung zu erzielen, sind der Betonuntergrund und die Plattenunterseite mit einer Haftbrücke (zum Beispiel SAKRET Kontaktschlämme KS) zu versehen und frisch in frisch mit dem Mörtelbett zu verlegen. Dies bewirkt eine stärkere Verbindung der WESERWABEN®-Beckenrandsteine mit dem Mörtelbett.

Da baustellenseitig erforderliche Schnitte nicht ausgeschlossen werden können, wird empfohlen, die Einfassungen zunächst lose auf dem Beckenrand zu verlegen, um die jeweils günstigste Stelle für einen Schnitt zu ermitteln. Die Verlegung der Einfassung sollte generell vor der Verlegung des angrenzenden Belags erfolgen. Den Schnitt aus jeweils einer Platte vornehmen, um Maßdifferenzen durch das Schneiden zu vermeiden.

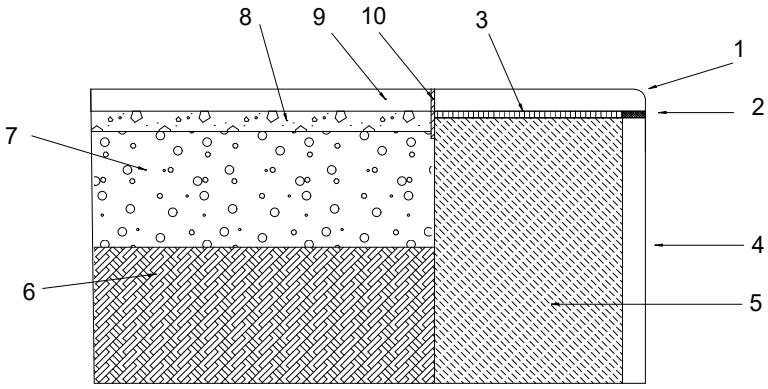

1. Beckenrandstein
2. Dauerplastische Fuge (Silikon)
3. WESER Uniflex - Kleber
4. Poolwand
5. Betonhinterfüllung
6. Erdreich
7. Tragschicht (Splitt/ Schotter)
8. Sauberkeitsschicht (Splitt)
9. Anschlußplatte
10. Arbeitsfuge

Verfugung der WESERWABEN®-Beckenrandsteine Solum, Aquitaine, Margo und Licia
Im Zuge der Verlegung sind zwischen den Elementen entsprechende **Fugen mit ca. 10 mm Breite** einzuplanen und anzulegen. Die Fugen sollten frühestens 24 Stunden nach der Verlegung mit geeignetem, den Anforderungen entsprechendem Fugenfüllmaterial verfüllt/verfugt werden. Hier können neben dem eigens auf den Farbton der Elemente abgestimmten, auch plasto-elastische Fugenfüllmaterialien oder andere, handelsübliche, dem Anwendungszweck entsprechende Mörtel zur Anwendung kommen. Die Fugenfüllung erfolgt mittels Fugenkelle, Spachtel oder Spritze (je nach Material). Eine „knirsche", also fugenlose Verlegung oder aber das Verfüllen der Fugen durch Einschlämmen ist nicht zulässig. Schäden, die durch diese Ursachen auftreten, können als Reklamationsgrund nicht anerkannt werden. Zu angrenzenden Bauteilen sind entsprechende Dehnfugen mit ca. 10 mm Breite anzulegen und je nach Anforderung zu verfüllen. Außerdem empfehlen wir auf Längsseiten länger als 6 – 8 m sowie jeweils in den Ecken eine Dehnungsfuge auszuführen.

TIPP

Berechnung: Fertigmaß/-radius „Pool-Innenwandfläche" = „Maß"-Vorgabe für Einfassungselemente (vgl. zur Verfügung stehende Radien).
Beispiel: Bei einem Durchmesser des Pools von 500 cm (Fertigradius „Pool-Innenwandfläche" = 250 cm) sind die Einfassungselemente „Innenrundung R 250" erforderlich.

Keramik

Die Verlegeempfehlung für unsere Keramikserie Festina® ist in unserem Produktkatalog oder auf unserer Website www.weserwaben.de zu finden.

WESER Bauelemente-Werk GmbH
Alte Todenmanner Straße 39
D-31737 Rinteln

Tel. +49 (0)5751 9604-0
Fax +49 (0)5751 9604-42

info@weserwaben.de
www.weserwaben.de

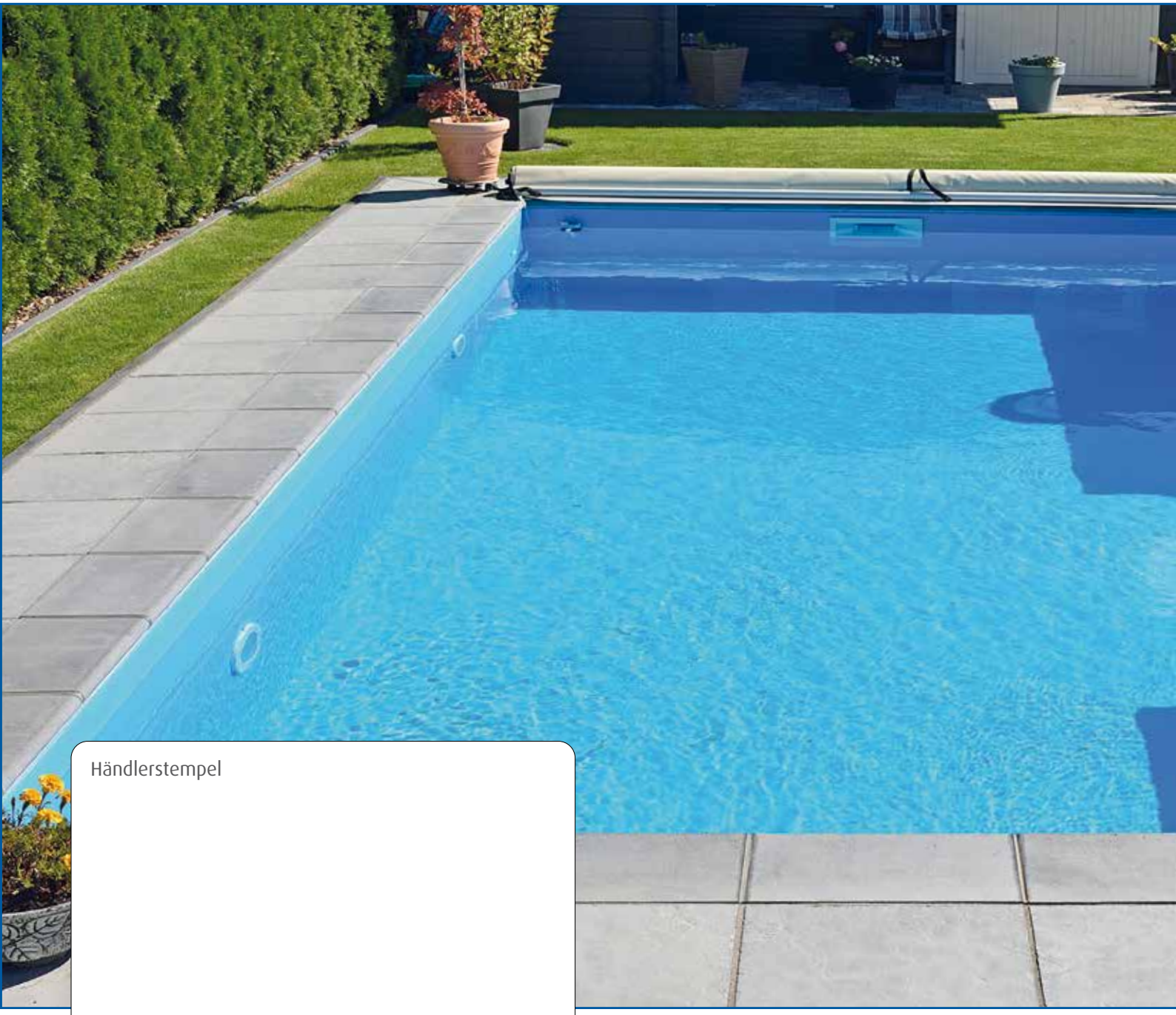

Händlerstempel